# GUÍA DE INSTALACIÓN

gpsandtrack.com

Dispositivo GPS

Cable de alimentación

Adaptador OBDII (opcional)

Cable E/S (opcional)

Relé/Contacto (opcional)

**PASO 1** Encuentra un lugar de montaje adecuado para el GPS y el dispositivo de seguimiento *dentro del vehículo*. Preferentemente debajo del tablero del vehículo, con una línea de visión directa al cielo, sin nada de metal arriba y con **el lado de la etiqueta hacia abajo**

**PASO 2 Si NO utiliza el Adaptador OBDII, diríjase al Paso 3.** Monte el conector negro de 2 pines del cable OBDII al conector de 2 pines del cable de alimentación. (FIG. 3) Luego, conecte el conector macho del adaptador OBDII en el puerto OBDII original del vehículo. Por último, instale el conector hembra del adaptador de puerto del OBDII en la ubicación original del OBDII y asegúrelo con el soporte de montaje que tiene o que le fue provisto. *Diríjase al PASO 4*

**PASO 3** Corte el conector negro de **2 pines** del cable de alimentación y descártelo (no el conector de 3 pines). Conecte el cable rojo del cable de alimentación a una fuente de corriente constante de 12 voltios o al PIN 16 del puerto del OBDII (FIG. 1). Conecte a tierra el cable negro del cable de alimentación. Utilice los tornillos autorizamientos para atornillarlo al chasis o conéctelo al PIN 4 del puerto del OBDII (FIG. 1).

***Prácticas recomendadas de instalación:*** Utilice un voltímetro para corroborar que el dispositivo tenga el voltaje adecuado. Mida el voltaje de la batería del vehículo con el automóvil detenido y sin la llave de encendido. La alimentación de corriente de constante 12 volts se encuentra dentro de la cabina del vehículo. **Un voltaje en un cable que sea apenas menor que la lectura de voltaje en el cable e's battery indicates that the del vehículo no es un valor que venga directamente de la alimentación de la batería y no debe usarse.**

**PASO 4** Puede descargar la aplicación de instalación, incluida en su correo de registro, para tener acceso a las instrucciones paso por paso y verificar si la instalación es correcta.

Para verificarlo de forma manual, diríjase al *PASO 5*.

**PASO 5** Verifique que las luces LED verde y roja del dispositivo permanezcan estables. Si la luz LED verde es intermitente, asegúrese de que el vehículo está al aire libre (Figura 2). **El dispositivo no debe estar bloqueado (al aire libre/sin nada de metal arriba) para adquirir señal *inicial* de GPS** Envíe una instrucción de localización y confirme que se completó de manera exitosa.

*Siga al PASO 6 para configurar el interruptor de arranque o vaya al PASO 13 para completar únicamente la instalación de localización.*

**(FIG. 1)**

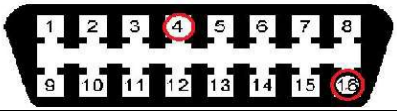


| N.° de Pin del OBDII | Descripción |
|---|---|
| 4 | Conexión a tierra del chasis |
| 16 | Alimentación de batería con fusibles |

**(FIG. 2)**

| COLOR DEL LED | Función | Comportamiento del LED |
|---|---|---|
| Verde | GPS | Intermitente = Buscando<br>Estable = Conectado |
| Roja | Celular | Intermitente = Buscando<br>Estable = Conectado |

**(FIG. 3)**

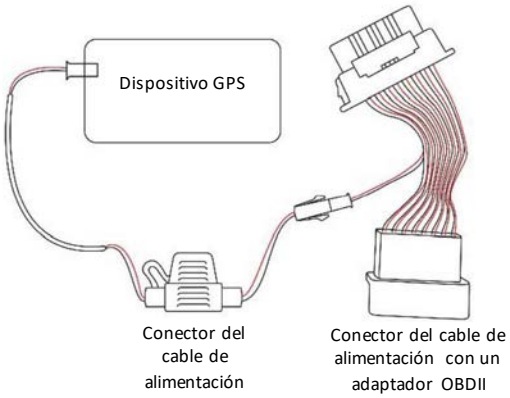


**(Instrucciones detalladas sobre el interruptor de arranque al dorso)**

# GUÍA DE INSTALACIÓN

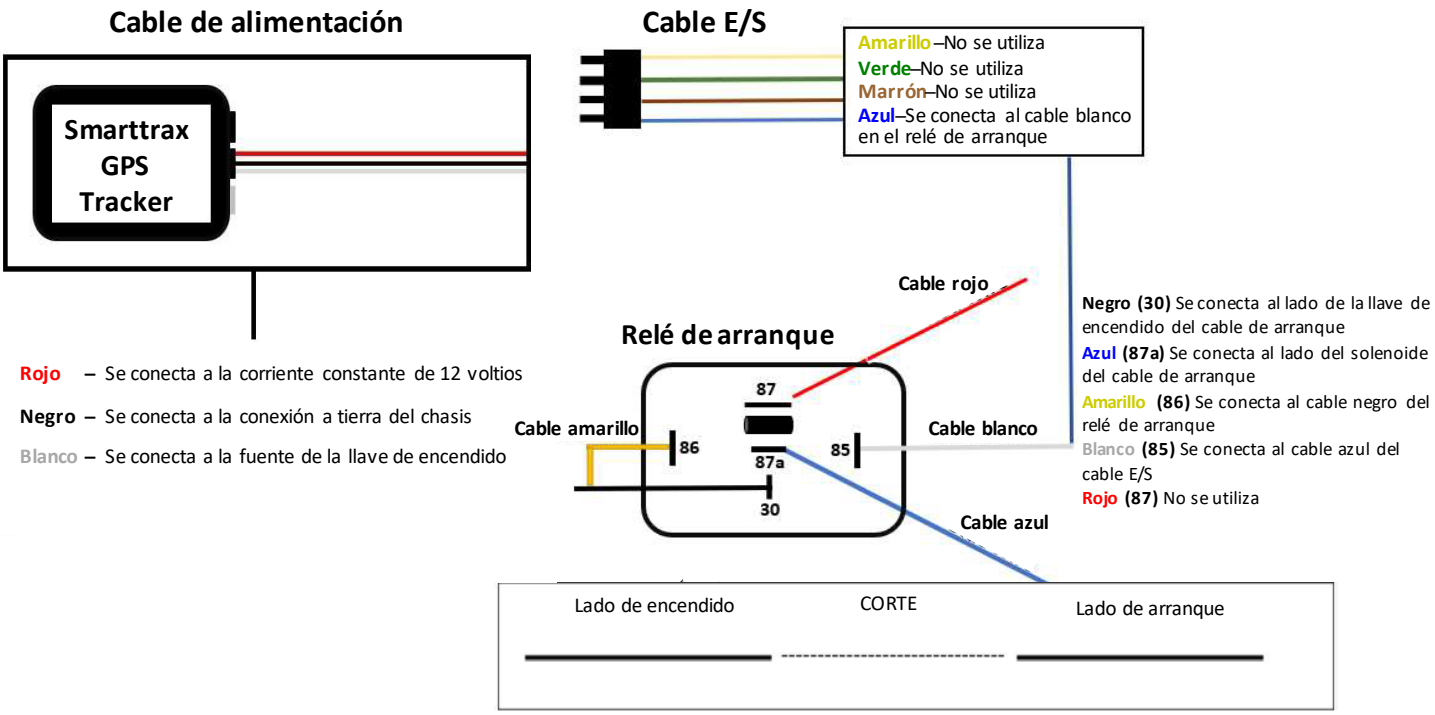


*** Siga siempre la referencia de los números de pin del relé, ya que los colores de los cables pueden variar.**

**(Continuación del anverso.Instalación del relé de interruptor de arranque opcional)**

**PASO 6** Conecte el cable blanco del cable de alimentación a la llave de encendido del vehículo switch source (Key on = 12V, Key off = 0V).

**PASO 7 (a)** Corte el cable de arranque del vehículo.

**(b)** Conecte el cable negro del relé (PIN 30) a la llave de encendido al lado del cable de arranque del vehículo.
**(c)** Conecte el cable negro del relé (PIN 87) al motor de arranque al lado del cable de arranque del vehículo.

**PASO 8** Conecte el cable amarillo (PIN 86) del relé al cable negro (PIN 30) del relé O a la fuente de corriente constante de 12 voltios cuando la llave de encendido esté en la posición START (arranque) u ON (encedido).

**PASO 9** Conecte el cable azul del cable E/S al cable blanco (PIN 85) del relé. No utilizar el (PIN 87)

**PASO 10** Envíe y confirme que se completó una instrucción de autodesactivación del arranque de forma exitosa.

**PASO 11** Primero, mueva la llave de encendido a la posición ON (encendido) por al menos 15 segundos para confirmar que fue desactivada. Luego, quite la llave de encendido y espere al menos 15 segundos (se permiten hasta 90 segundos) para que el GPS y el sistema de seguimiento reconozcan que está apagado. Intente arrancar el vehículo. Si sigue esta secuencia de pasos el motor del vehículo no debería arrancar en intentos posteriores.

**PASO 12** Envíe y confirme que se completó la instrucción de habilitación de arranque de forma exitosa.

**PASO 13** Vuelva a armar el vehículo, prueba todas las funcionalidades del dispositivo y compruebe el funcionamiento normal del vehículo antes de la entrega.